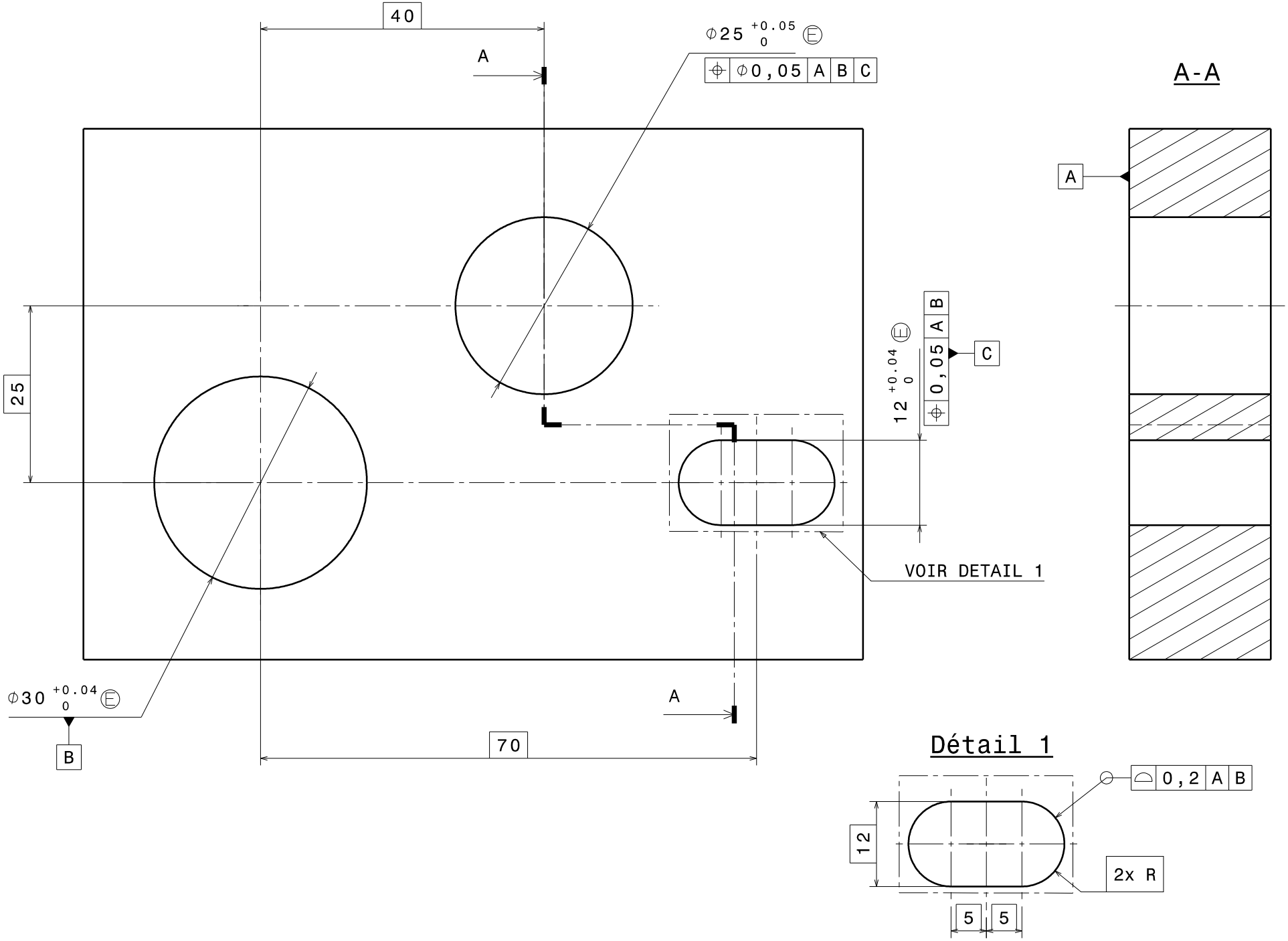
40
A
Φ25 +0.05 0 Ⓔ
Φ0,05 A B C
A-A
A
25
12 +0.04 0 Ⓔ
0,05 A B
C
VOIR DETAIL 1
Φ30 +0.04 0 Ⓔ
B
A
70
Détail 1
0,2 A B
12
2x R
5
5

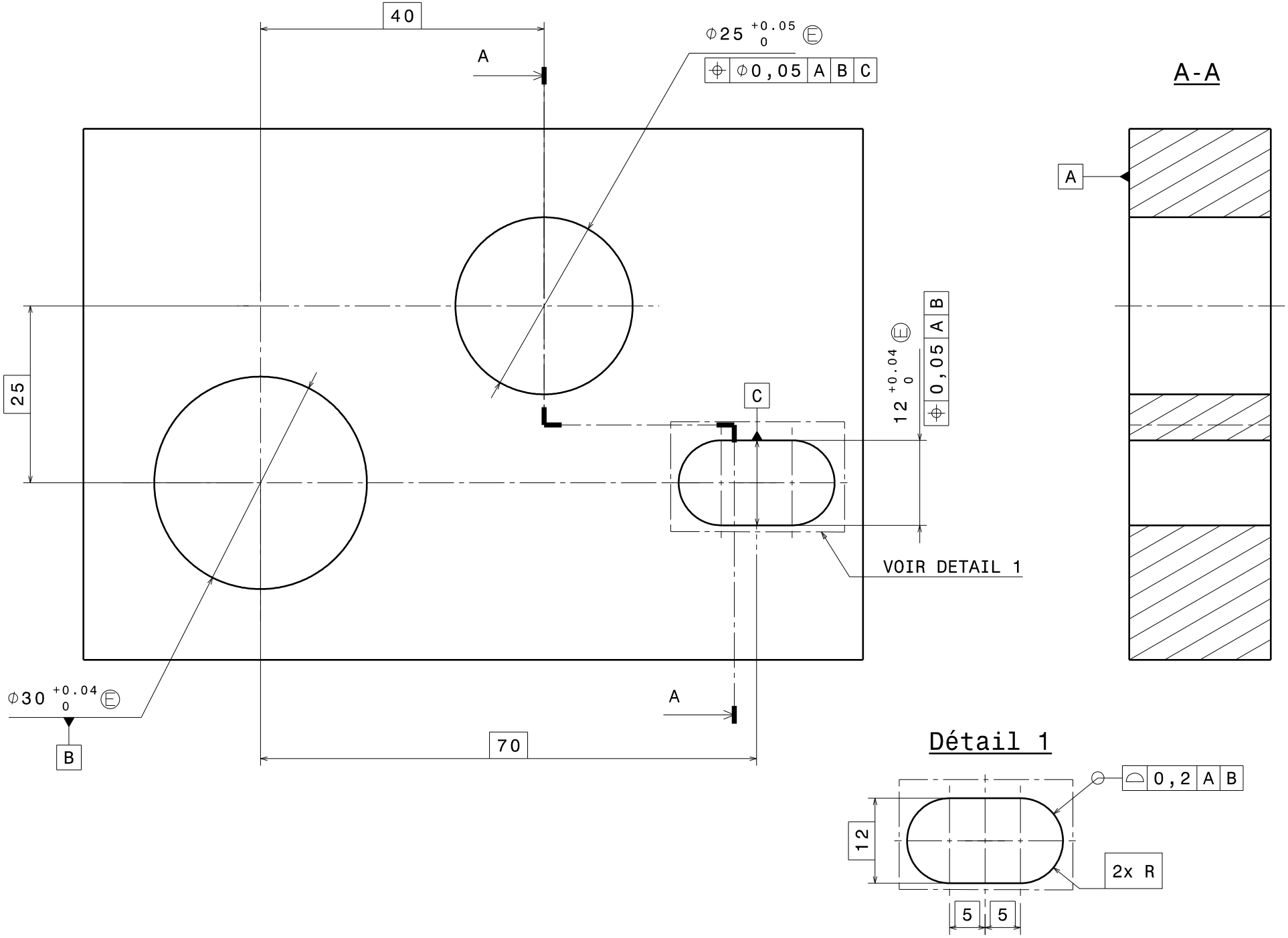
40
A
Φ25 +0.05 0 Ⓔ
Φ 0,05 A B C
A-A
A
25
C
12 +0.04 0 Ⓔ
0,05 A B
VOIR DETAIL 1
Φ30 +0.04 0 Ⓔ
B
A
70
Détail 1
0,2 A B
12
2x R
5
5